1. **OBJETIVOS**

- Identificar los componentes básicos de la Electrónica Digital.
- Armar en el Protoboard un circuito eléctrico.
- Utilizar el multímetro digital o multitester para medir el valor de las resistencias, voltaje e intensidad de corriente.

2. **Construccion de circuito segun esquematico**

2.1 Diagrama 1:

Todas las resistencias valen 1k ohms

La bateria es de 9v

Lea el voltaje entre el punto:

A y B =

B y D =

A y D =

A y C =

E y A =

E y B =

E y C =

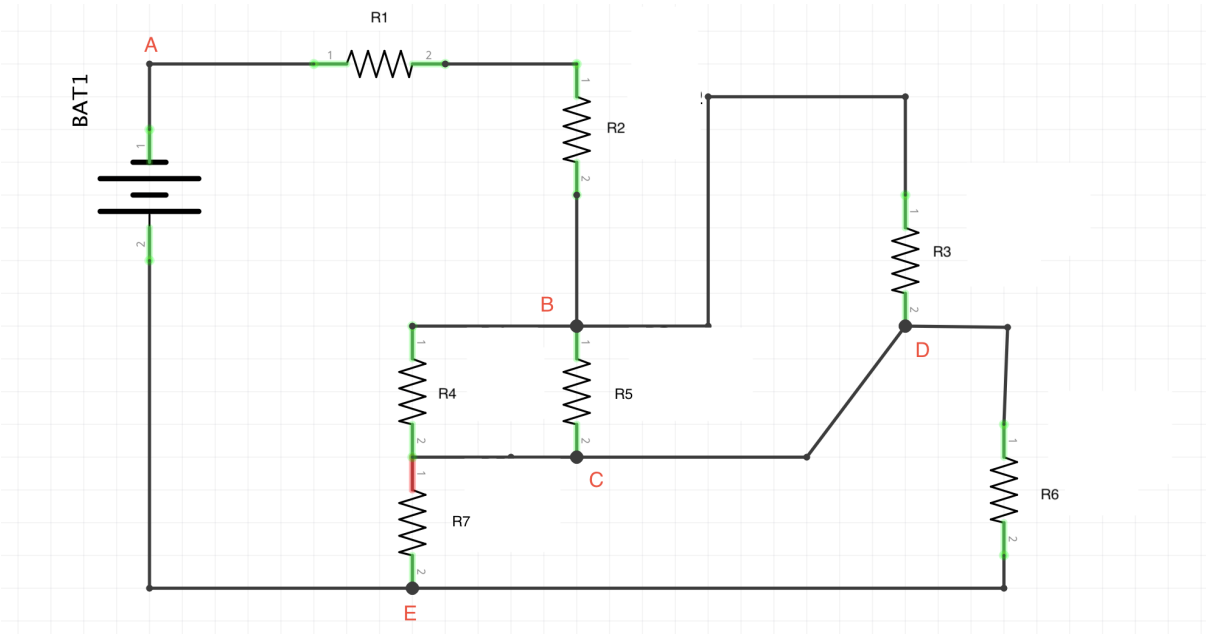

2.2 Diagrama 2:

Lea el voltaje entre el punto:

Identifica cada uno de los nodos y mide la intensidad que circula por cada uno de ellos

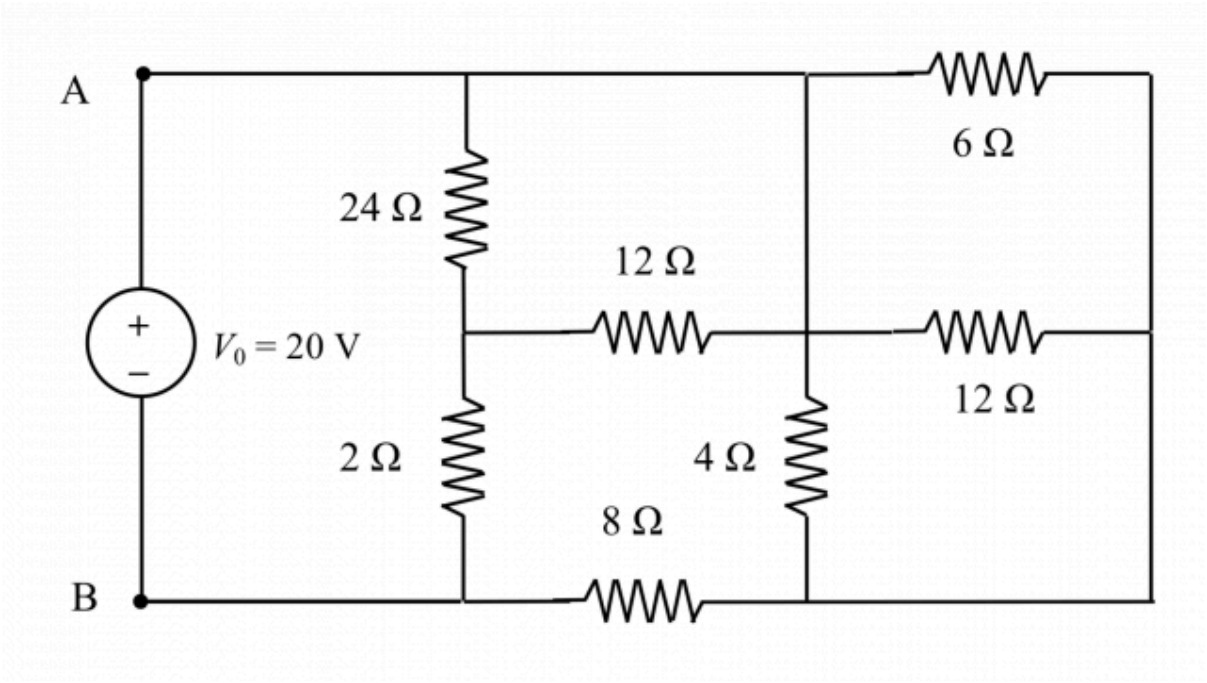

2.3 Diagrama 3:
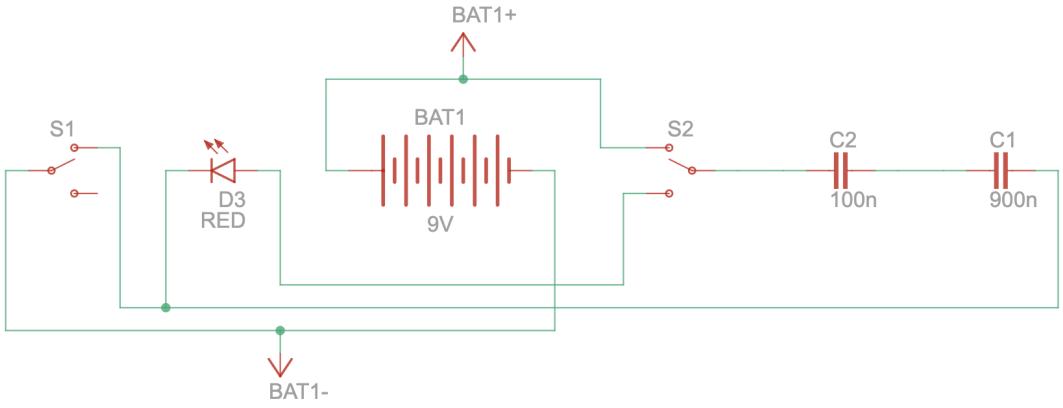
Construya el siguiente circuito: